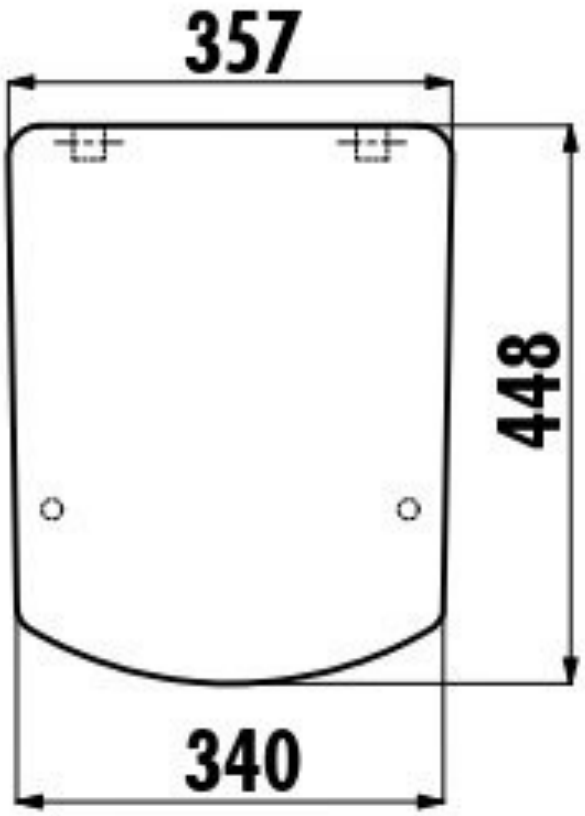
357
448
340

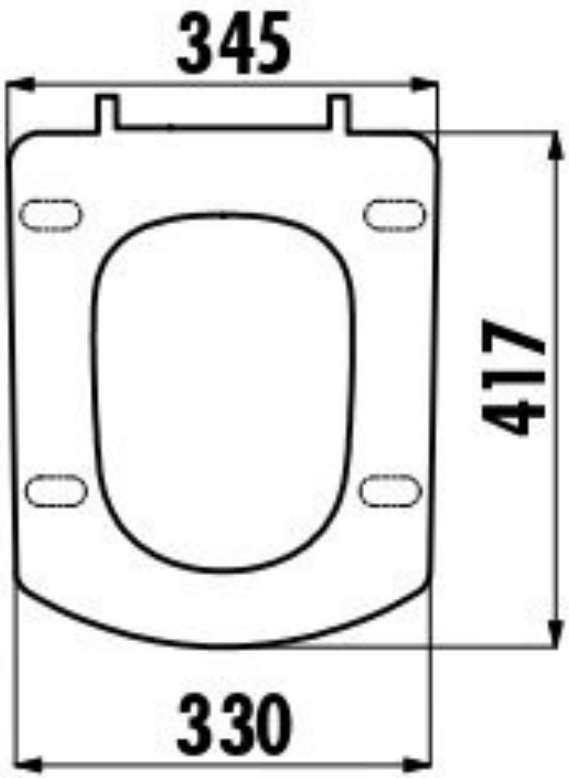
345
417
330