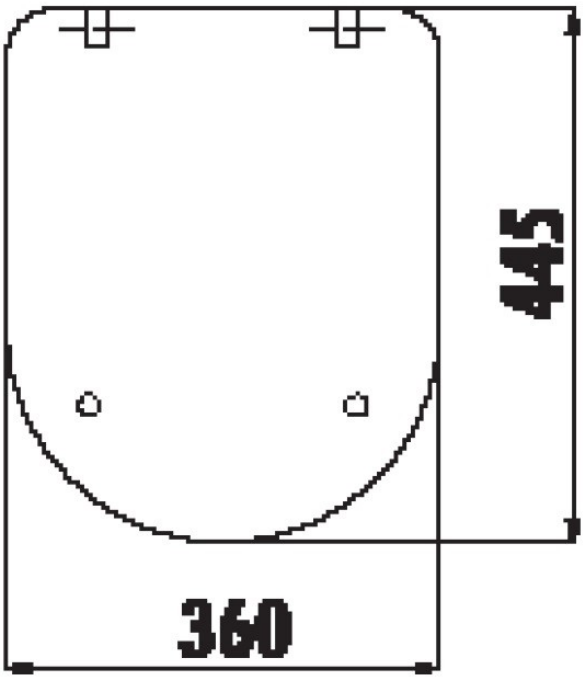
445
360

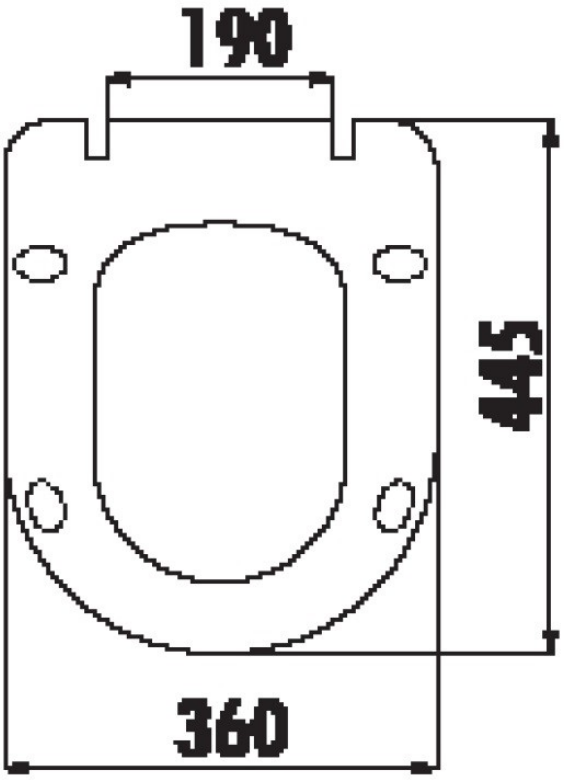
190
445
360