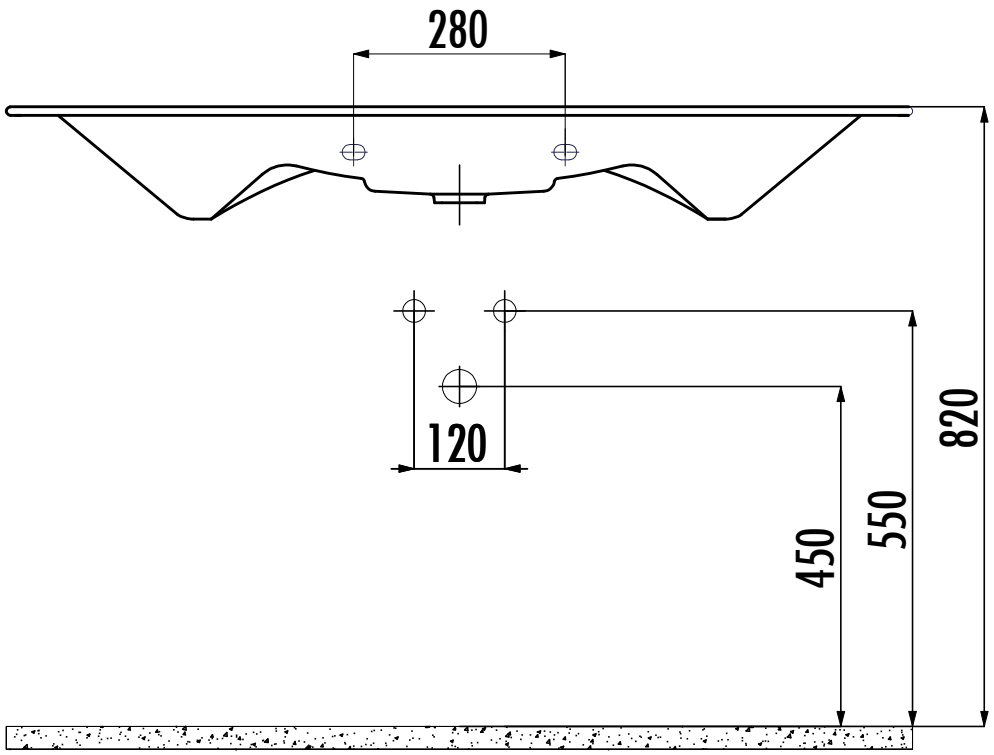

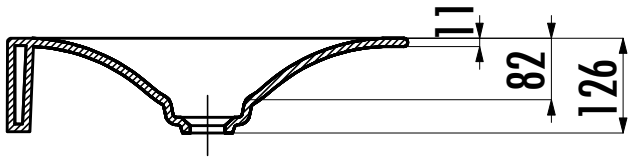

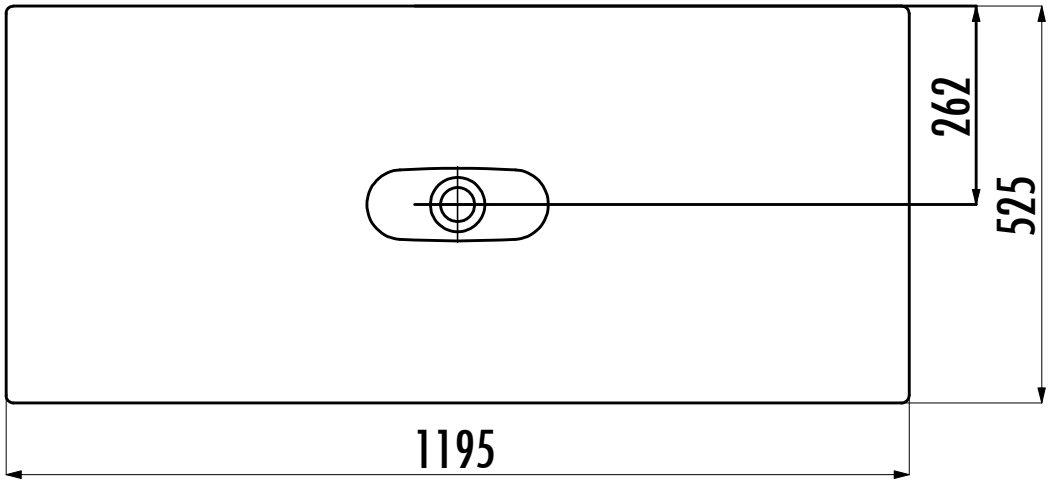

DP120

creavit