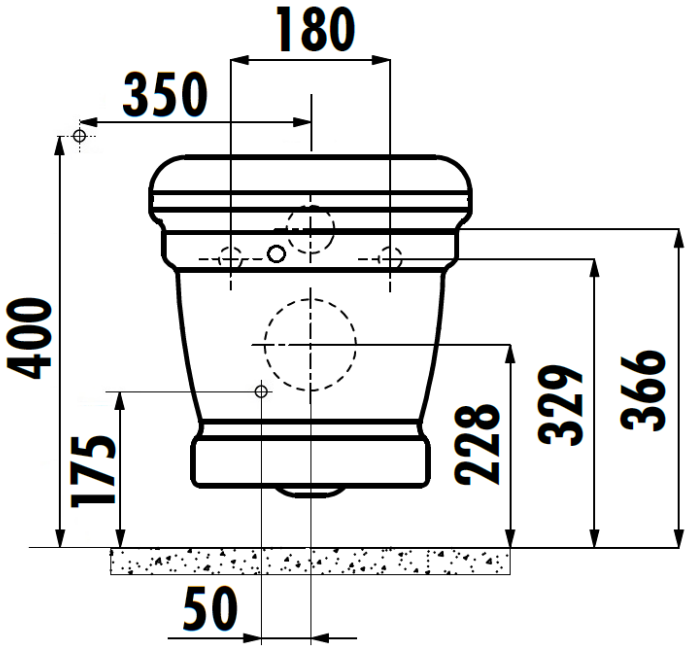
180
350
400
175
228
329
366
50

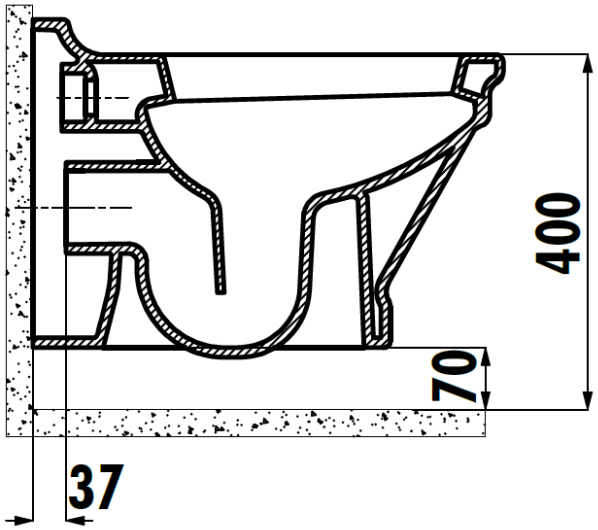
400
70
37

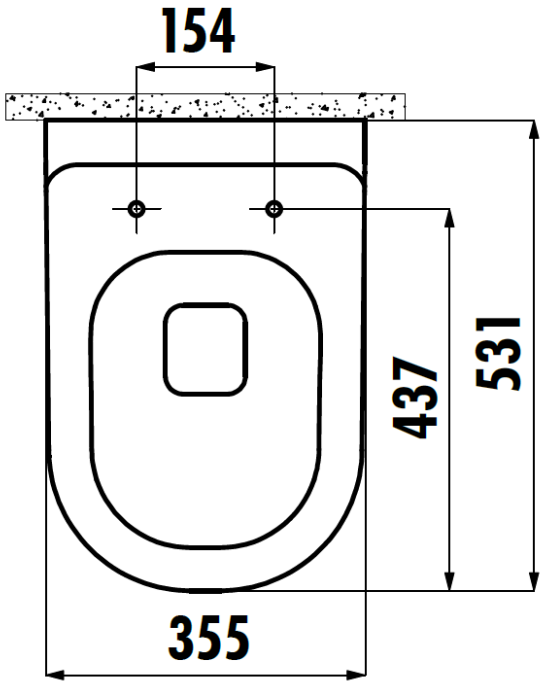
154
437
531
355