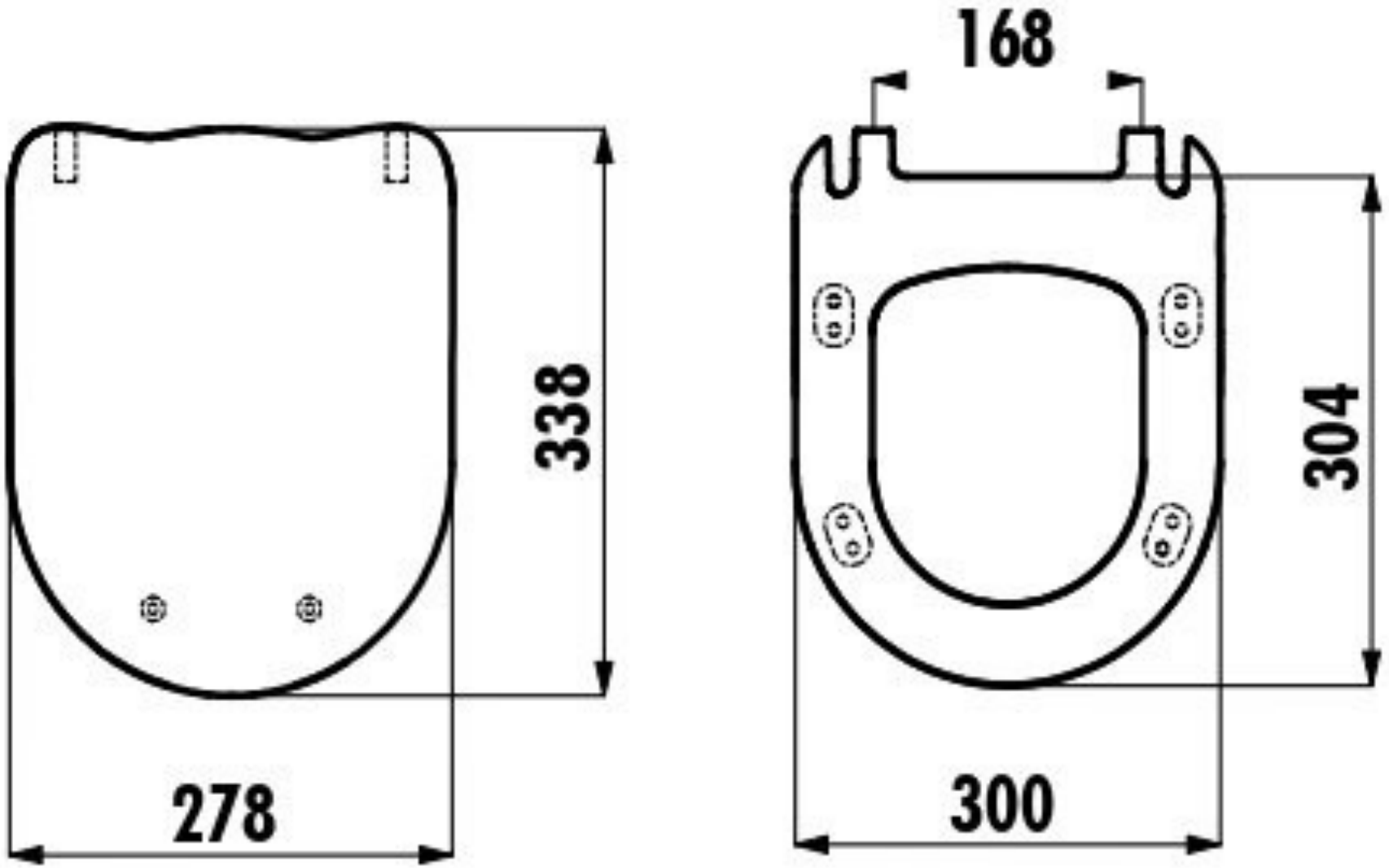
168
338
304
278
300