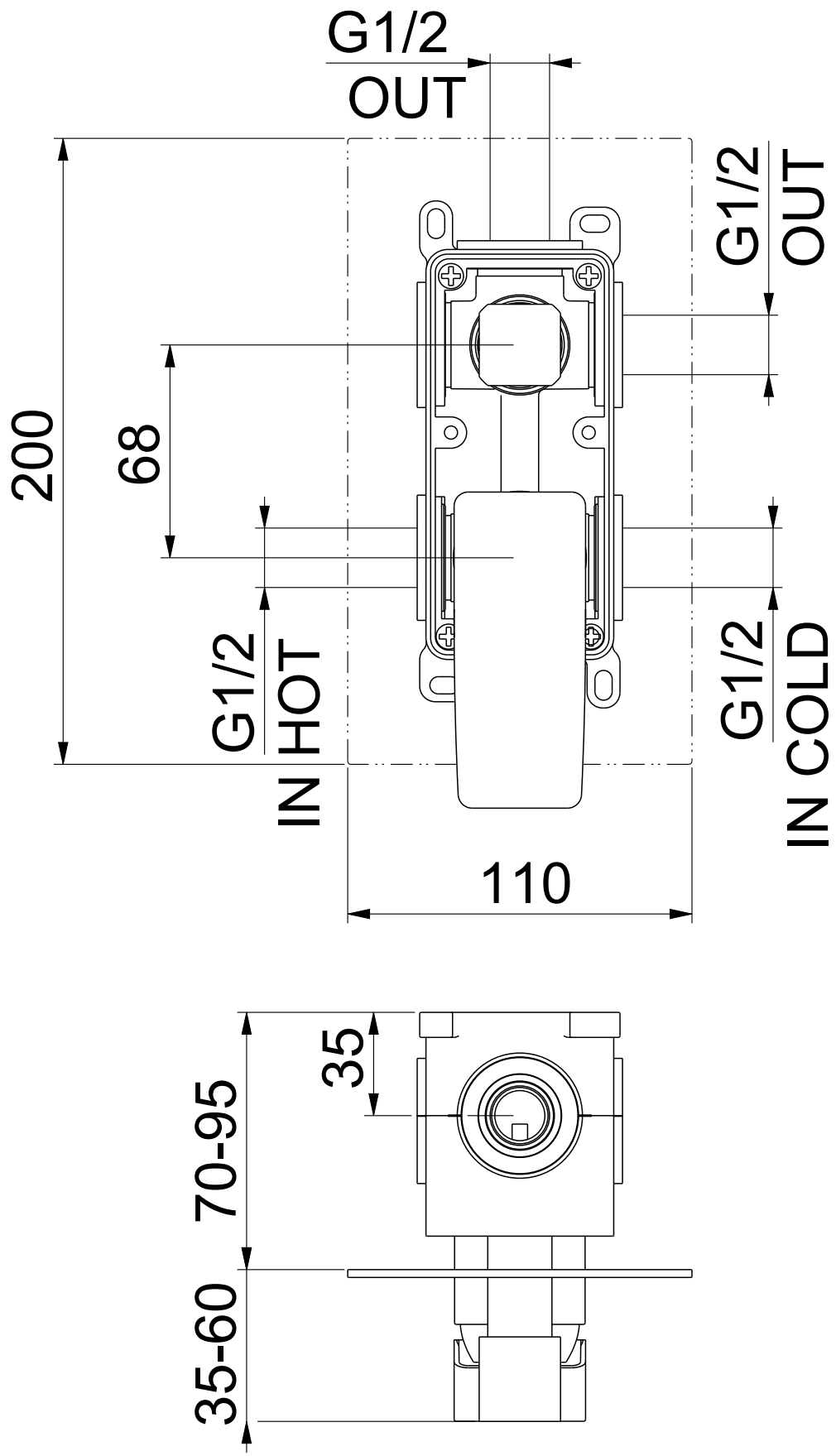

Descrizione	Serie	Data
MISC. MONOC. INCASSO 2OUT CERAMICO	DARK	16-Feb-23

FIORE rubinetterie
Via Maggiate, 69/C - 28021 Borgomanero (NO), Italy
Phone: +39 0322.840711 - Email: fiore@fiore.it

Codice
140CR7576